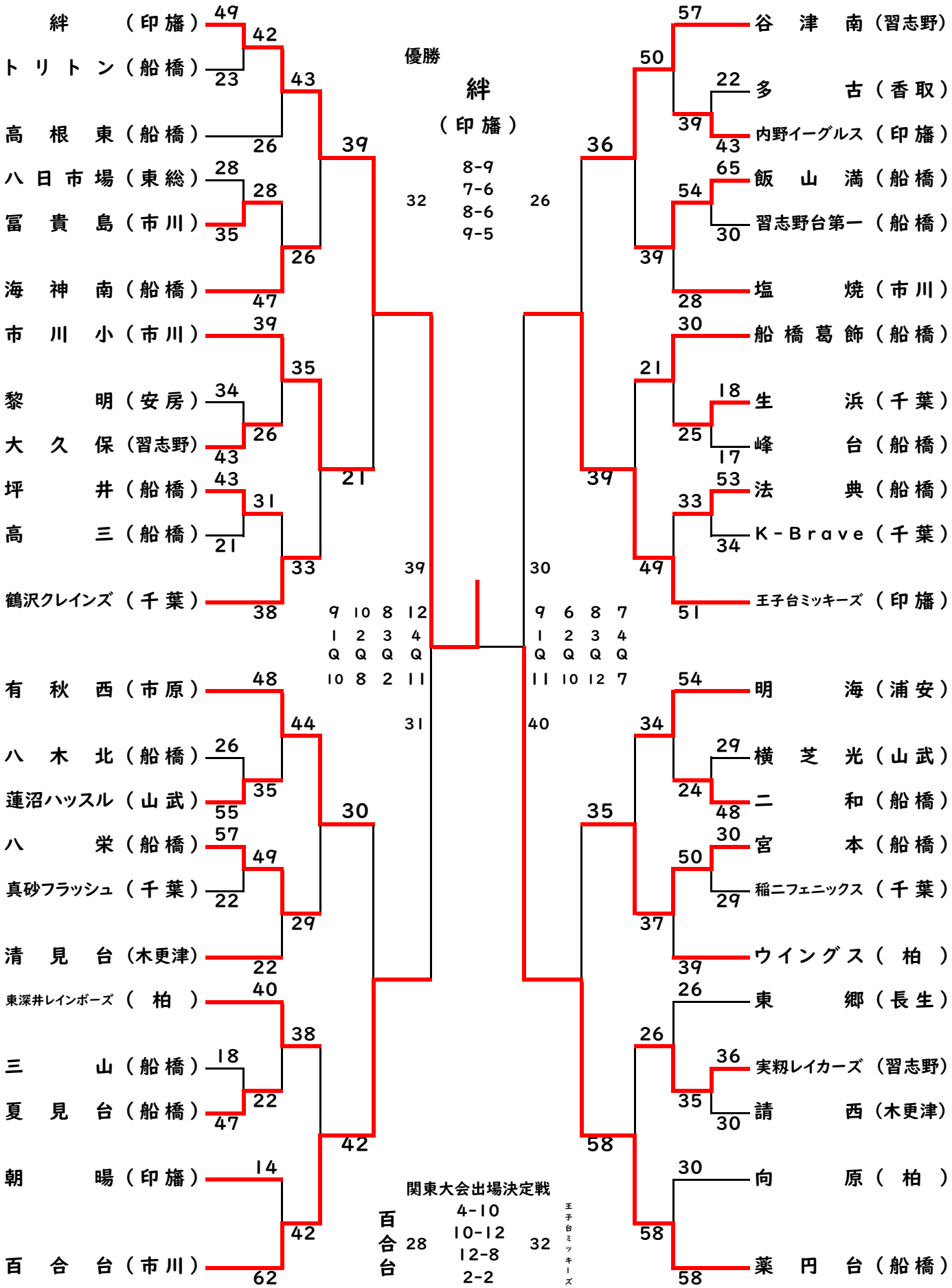第48回千葉県ミニバスケットボール大会<女子>