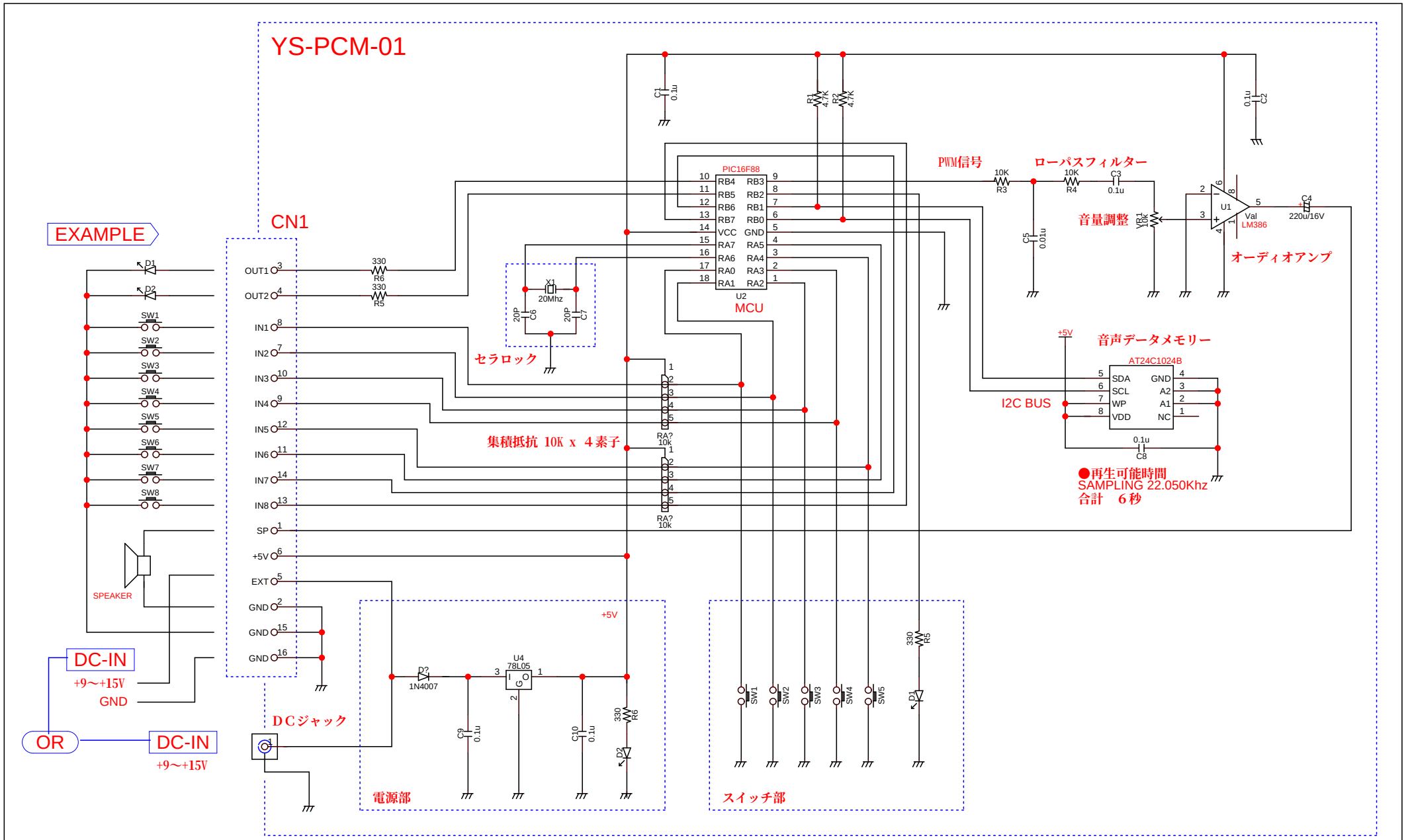

TITLE	DRAWING_No.
YS PIC PCM 専用基板 しゃべる豚さんの回路図キット版	

SHEET	DATE	DESIGN
1 / 1	2008.DEC.23	YS Design Studio